Ersatzteile / Pièces détachées Boiler ab/dès 2002
Preisempfehlung / Prix recommandés

Vor 2002 auf Anfrage / avant 2002 sur demande

Inhaltsverzeichnis / Table de matières

Modell/Modèles	Beschrieb/Désignation	Seite/ Pages
Wassererwärmer / Chauffe-eau 10/15/30 L	PC 10 – 30 L	2
Wassererwärmer / Chauffe-eau 50 – 200 L Wand / muraux blindés	W 50 – 200 L	3
Wassererwärmer / Chauffe-eau 200 – 400 L Stand / sur socle blindés	S 200 – 400 L	4
Einbau-Schrankboiler / Chauffe-eau encastré-armoire	P 80 – 300 L	5

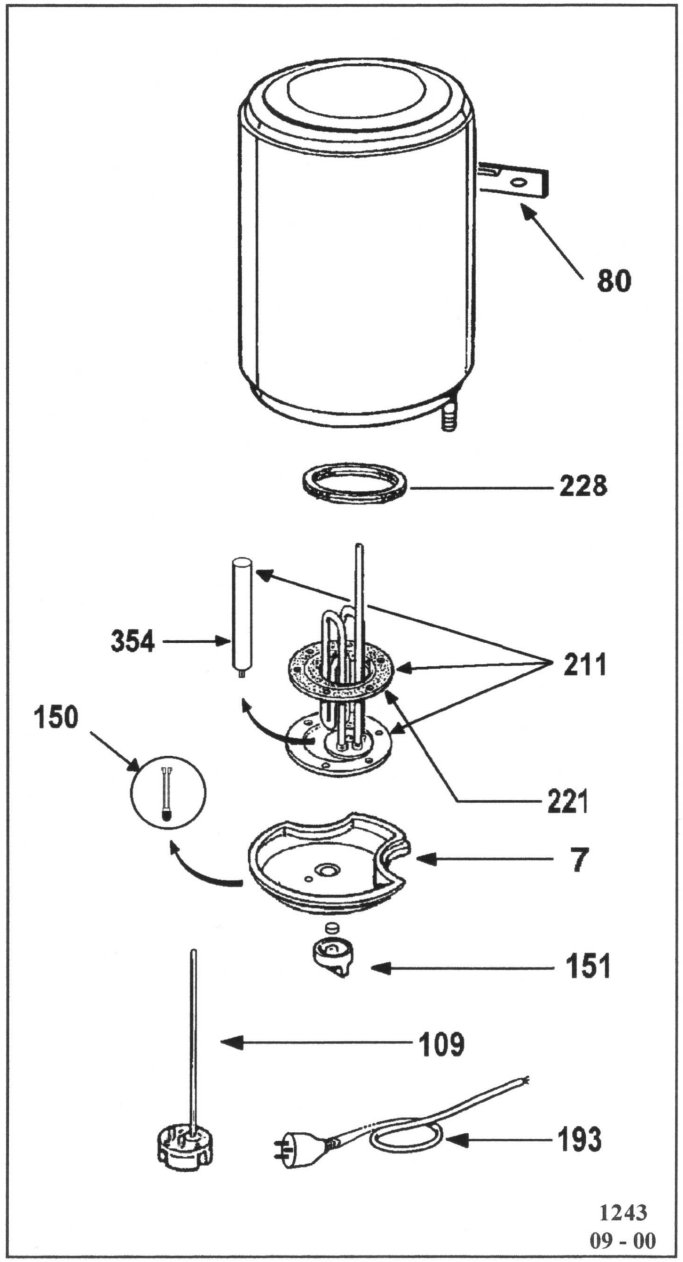

Wassererwärmer/Chauffe-eau 10/15/30 L - Modell ab/dès 2002

Inhalt Capacité	Art.-Nr. No. art.	Type		Ref.	Leistung Puissance
10 L	**821208**	PC 10R CH	Übertisch sur-évier	**A**	1600W 230V
10 L	**821209**	PC 10S CH	Untertisch sous-évier	**B**	2000W 230V
15 L	**821210**	PC 15 RB CH	Übertisch sur-évier	**C**	1600W 230V
15 L	**821211**	PC 15 SB CH	Untertisch sous-évier	**D**	2000W 230V
30 L	**831051**	PC 30 CH	Übertisch	**E**	2000W 230V

Bezeichnung Description		A	B	C	D	E
7	Abdeckung weiss Capot de protection	022328				
80	Befestigungsbügel Etrier de fixation	022327				
109	Thermostat Thermostat à canne enclipsable	070196	070195	070196	070195	070070
150	Kontrolllampe Lampe témoin	020049				
151	Temperaturregelknopf Molette de tableau de bord	023275				
211	Heizelement + Lippendichtung Ensemble élément blindé + joint	060429	060427	060429	060298	060413
221	Flachdichtung Joint plat de flasque	040353				
228	Lippendichtung Joint à lèvres	040323				
354	Magnesium-Anode + Dichtung Anode magnésium	040192		040193		
193	Stromzufuhrkabel + Stecker Câble d'alimentation + prise	020104				

Preisempfehlungen in Schweizer Franken exkl. MWSt / Prix recommandés en francs suisses, TVA excl.

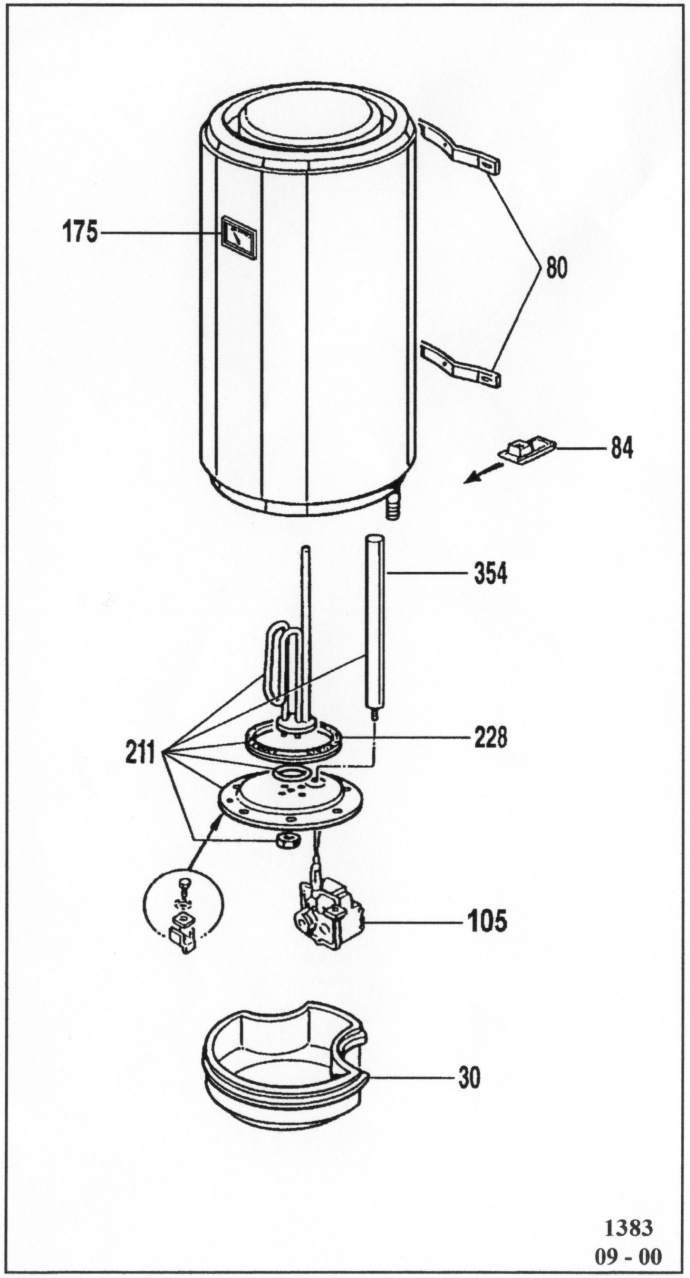

Wassererwärmer/Chauffe-eau 50-200 L Wand/Muraux blindés Modell ab/ dès 2002

Inhalt Capacité	Art.-Nr. No. art.	Type	Ref.	Leistung Puissance
50 L	**841145**	W 050 CH	**A**	1000W 230/400V
80 L	**851126**	W 080 CH	**B**	1500W 230/400V
100 L	**861141**	W 100 CH	**C**	2400W 230/400V
120 L	**861142**	W 120 CH	**D**	2400W 230/400V
150 L	**871173**	W 150 CH	**E**	3000W 230/400V
200 L	**881169**	W 200 CH	**F**	4000W 230/400V

Bezeichnung Description		A	B	C	D	E	F
30	Abdeckung weiss Capot de protection	022266					
80	Befestigungsbügel Etrier de fixation	022308 (1x)			022308 (2x)		
84	Distanzhalter Patin	022280			-		
105	Doppelthermostat BTS Thermostat à 2 bulbes BTS	070184					
175	Thermometer Thermomètre	070122					
211	Heizelement + Lippendichtung Ensemble élément blindé + joint	060444	060445	060446		060447	060448
	Anoden-Dichtung Joint d'anode	040124					
228	Lippendichtung Joint à lèvres	040158					
354	Magnesium-Anode Anode magnésium	040186	040208	040164		040166	040168

Preisempfehlungen in Schweizer Franken exkl. MWSt / Prix recommandés en francs suisses, TVA excl.

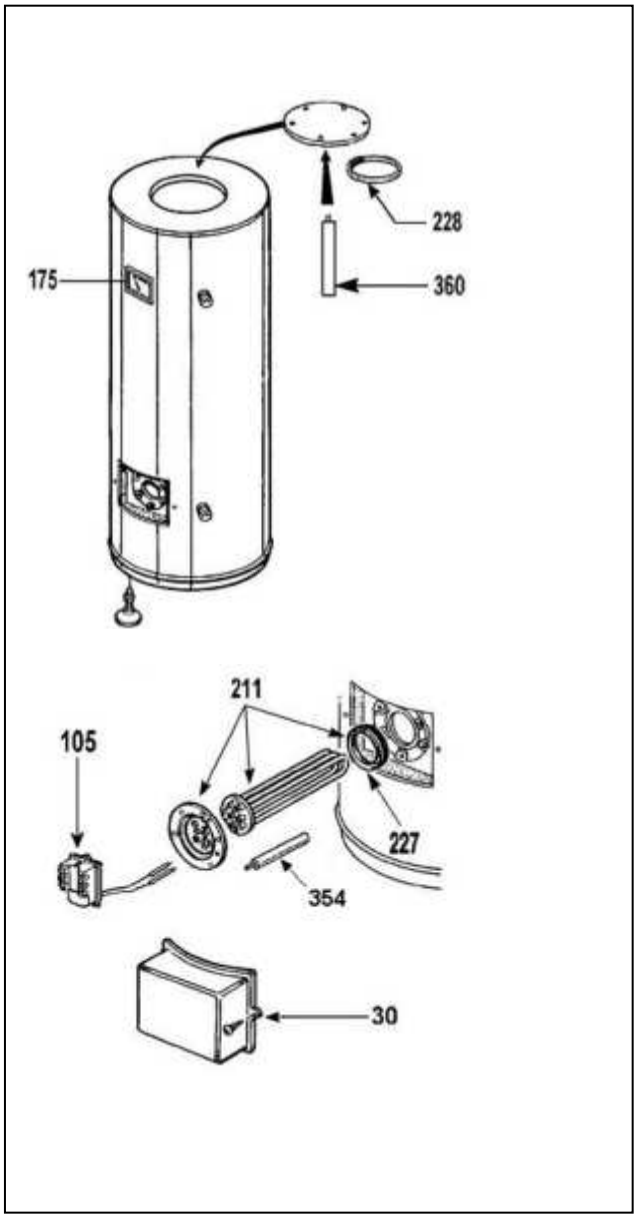

Wassererwärmer/Chauffe-eau
200 - 400 L Stand/sur socle blindés
Modell ab/dès 2002

Inhalt Capacité	Art.-Nr. No. art.	Type	Ref.	Leistung Puissance
200 L	**882086**	S 200 CH	**A**	4000W 230/400V
300 L	**892126**	S 300 CH	**B**	6000W 230/400V
400 L	**892127**	S 400 CH	**C**	8000W 230/400V

Bezeichnung Description		A	B	C
30	Abdeckung weiss Capot de protection	022196		
105	Doppelthermostat BTS Thermostat à 2 bulbes BTS	070184		
175	Thermometer / Thermomètre	070205		
211	Heizelement + Lippendichtung Ensemble élément blindé + joint - 6000W 230/400V - 8000W 230/400V	060450		060451
227	Lippendichtung Joint à lèvres élément blindé	040158		
228	Lippendichtung Joint à lèvres bride supérieure	040321		
354	Anode auf Heizelement Anode vissée sur corps de chauffe	040173		
	Schraube für Anode 354 Vis pour anode 354	026067		
	Distanzstück inkl. Gummiteil für Anode 354 Manchon + caoutchouc pour anode 354	026088		
360	Anode auf Flansch oben Anode sur bride supérieure	040186	040164	040166
	Kaltwassereintritt Brise jet entrée eau froide	026153		

Preisempfehlungen in Schweizer Franken exkl. MWSt / Prix recommandés en francs suisses, TVA excl.

Einbau-/Schrankboiler
Chauffe-eau encastré/armoire
Modell P / Modèle P

Inhalt Capacité	Art.-Nr. No. art.	Ref.
80 L	**862002**	**A**
100 L	**862003**	**B**
120 L	**862001**	**C**
150 L	**862004**	**D**
210 L	**882087**	**E**
250 L	**882088**	**F**
300 L	**892132**	**G**

Bezeichnung/Description	A	B	C	D	E	F	G
Thermostat Thermostat	070209						
Heizelement +Dichtung Elément blindé	060476	060477	060472	060478	060473	060474	060475
Dichtung Joint	040376						
Magnesium-Anode Anode magnésium	040374			040375			
Thermometer Thermomètre	071014						
Fusskonsole				062011			

Preisempfehlungen in Schweizer Franken exkl. MWSt / Prix recommandés en francs suisses, TVA excl.